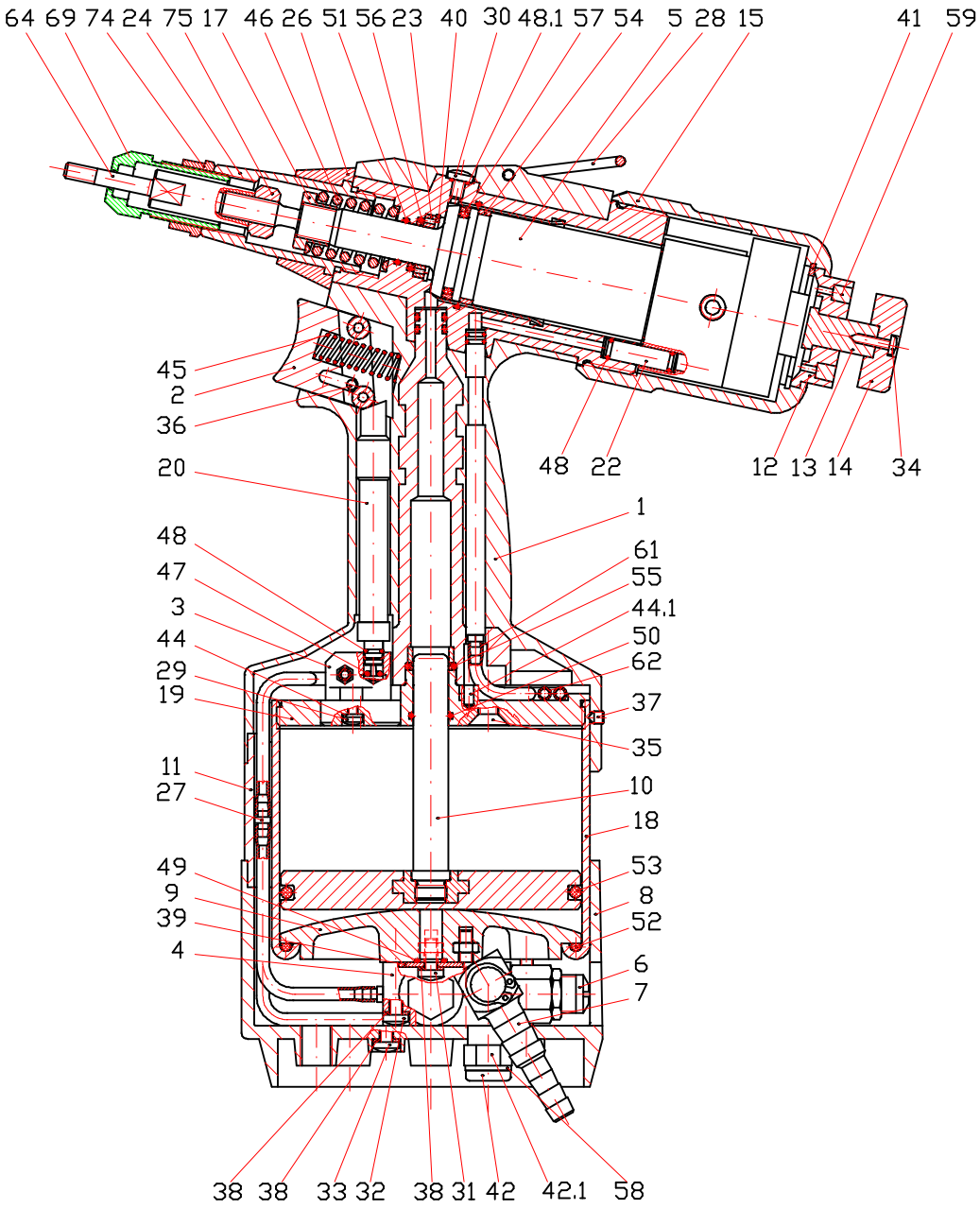

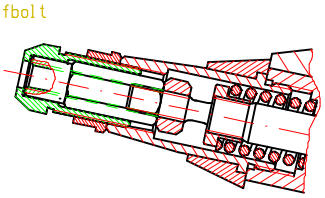

Allgemein
Toleranzen
ISO 2768-mK

Beerb. 17.03.2003 Feilerho
Gepr.
Norm

Datum Name

HONSEL

Maßstab 1:1
DIN 6T1
Schutzvermerk DIN 34 beachten
Werkstoff:
Wärmebehandlung:

VNG 801
Einnietmuttern-Setzgerät

320801000000
C.00031261.SZN

Blatt
Bl

Zust. Änderung Datum Name WKZ/AUS: Stufe: Ers.d.: